1

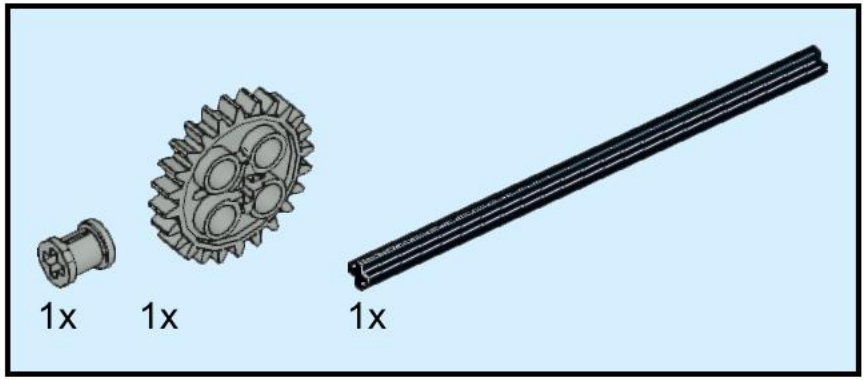

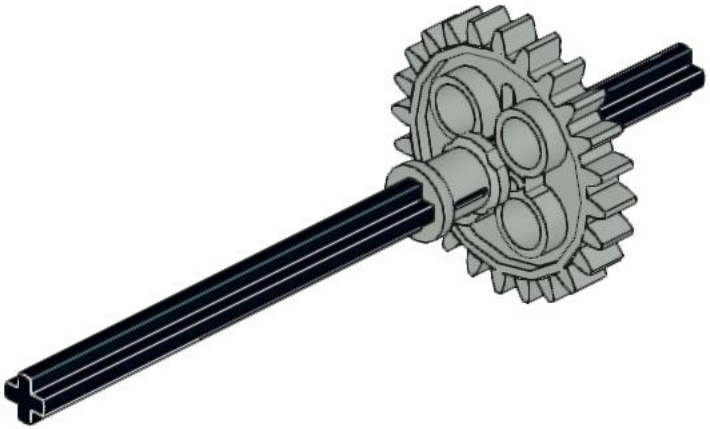

2

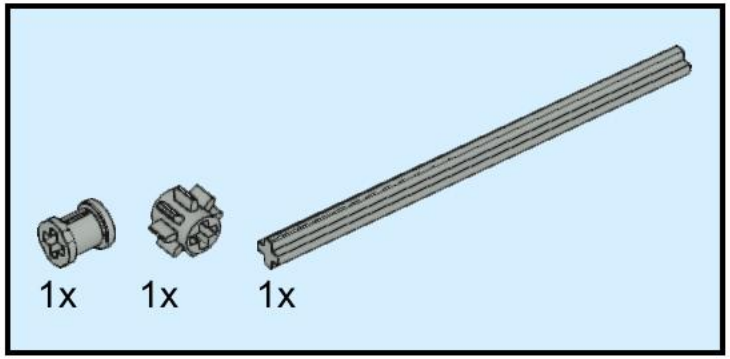

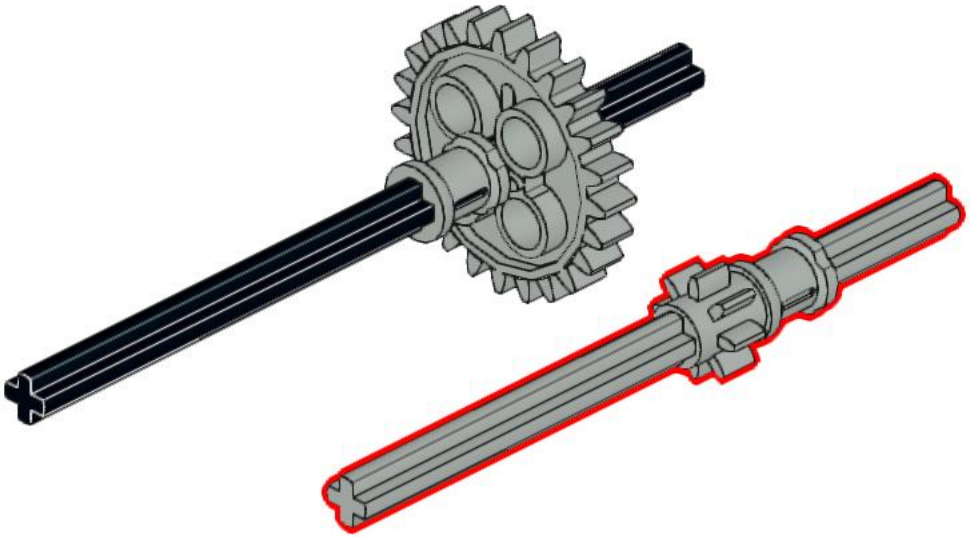

3

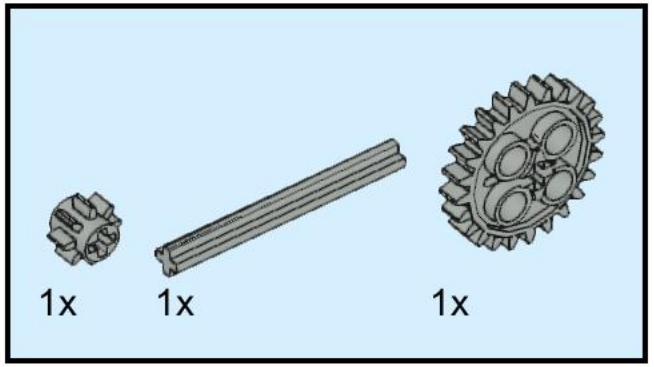

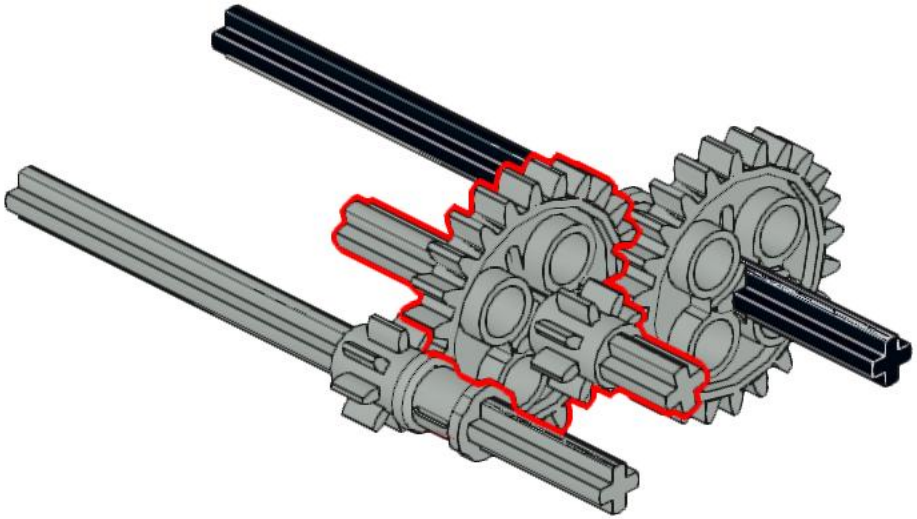

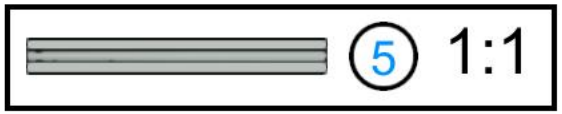

4

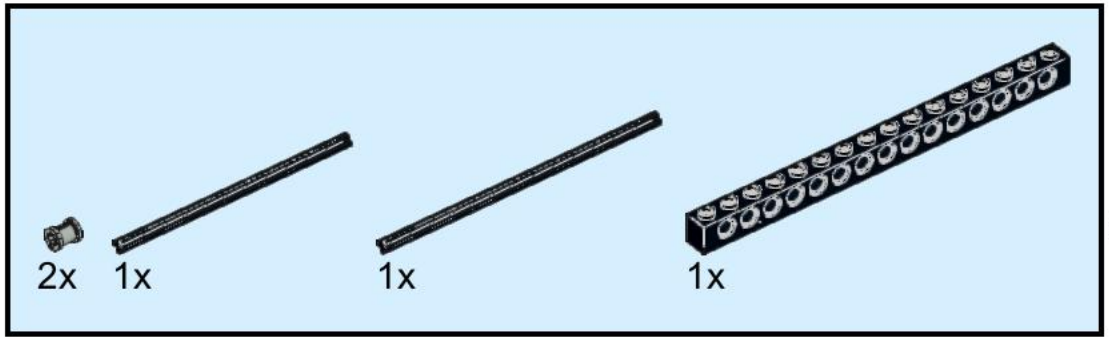

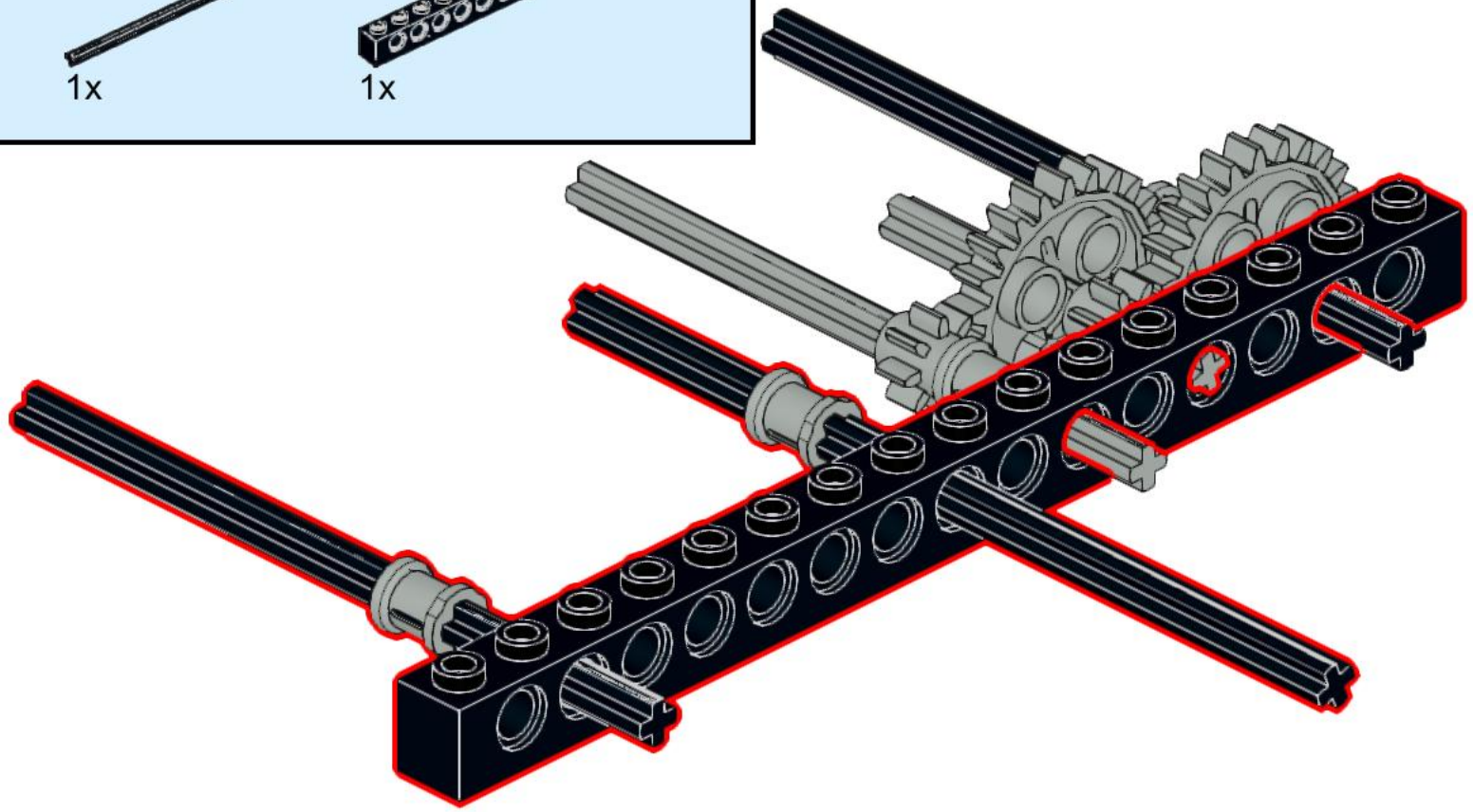

5

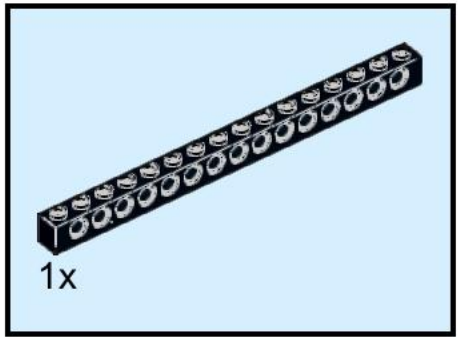

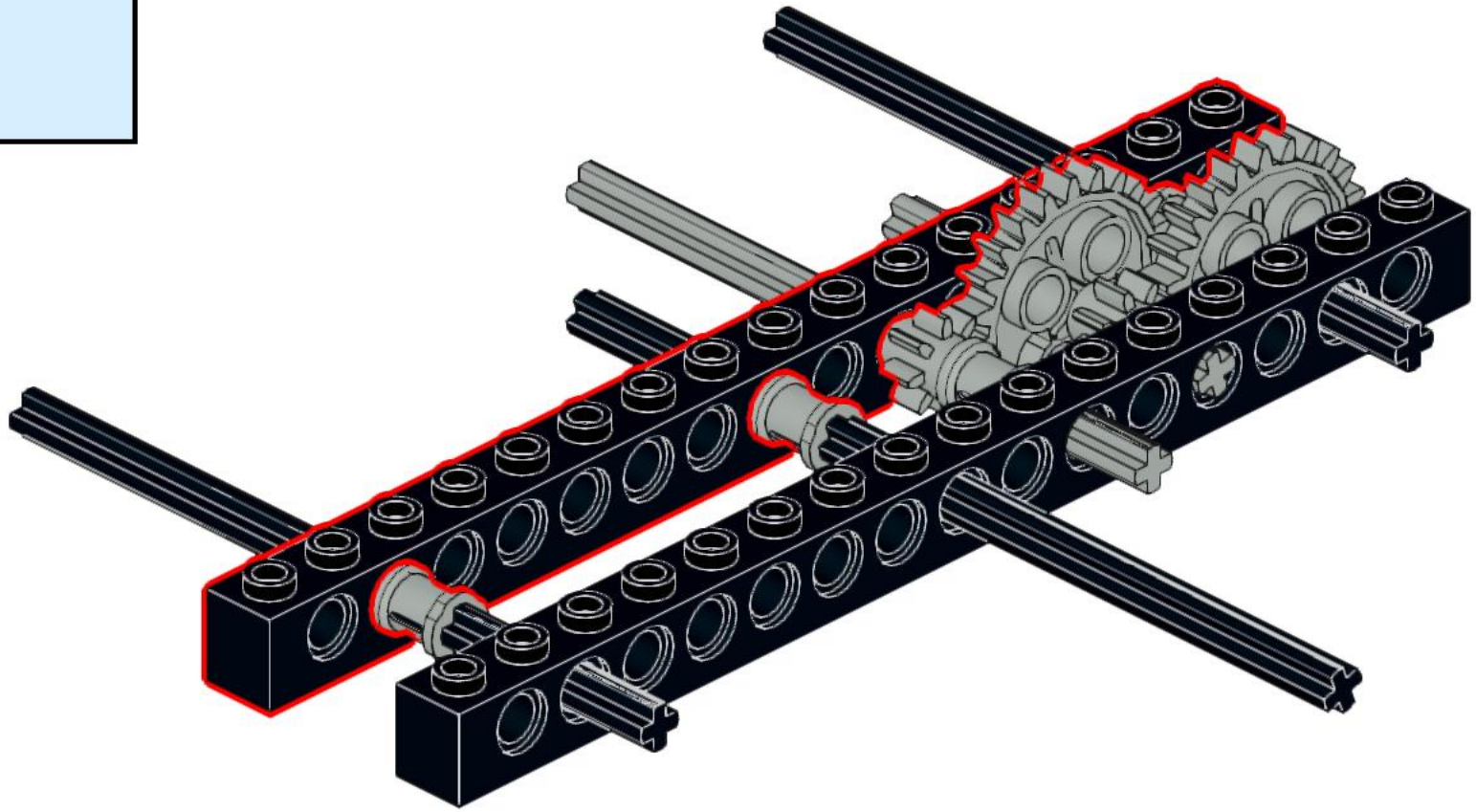

6

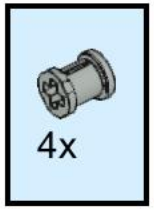

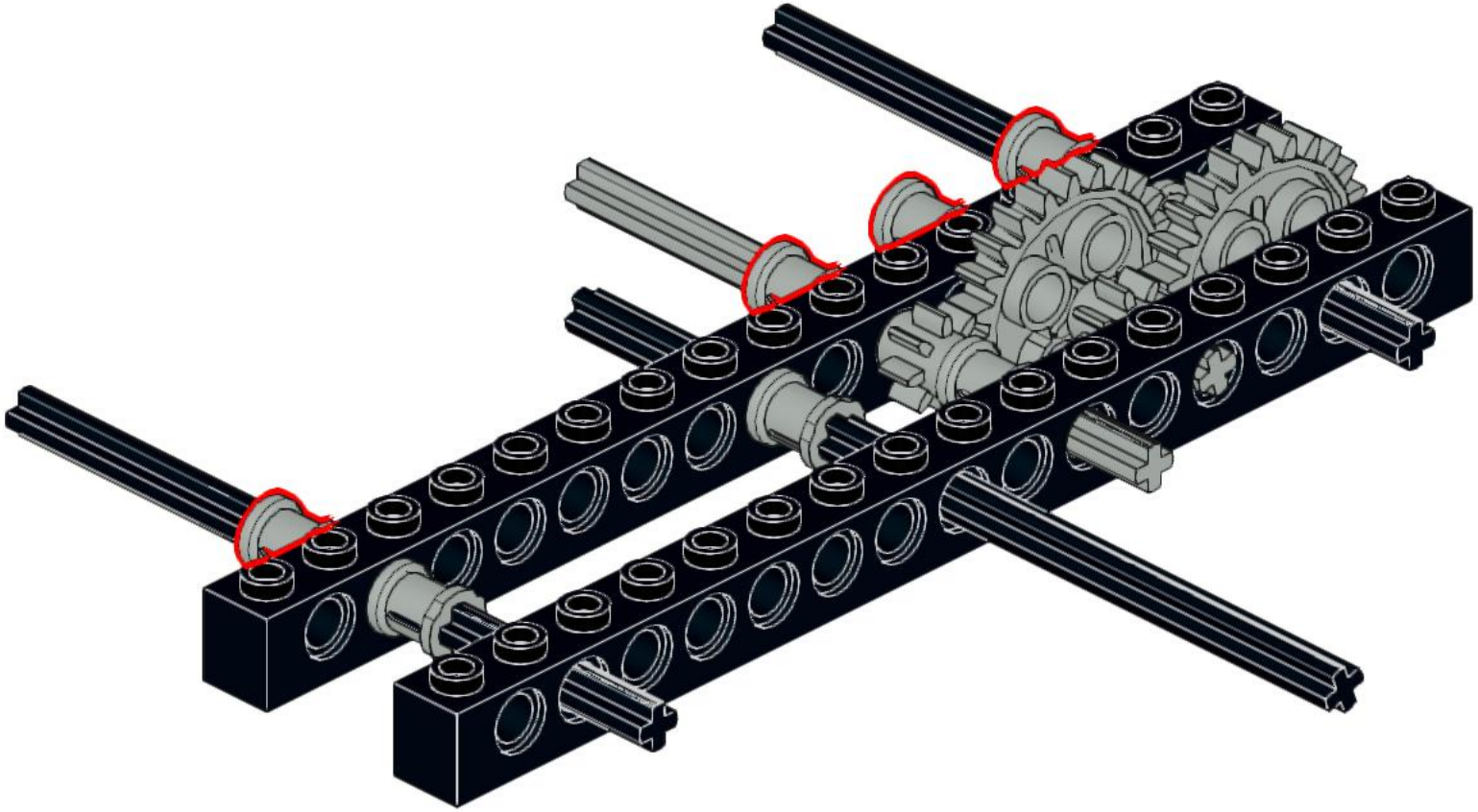

7

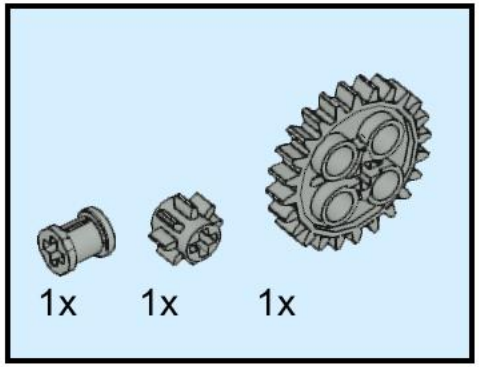

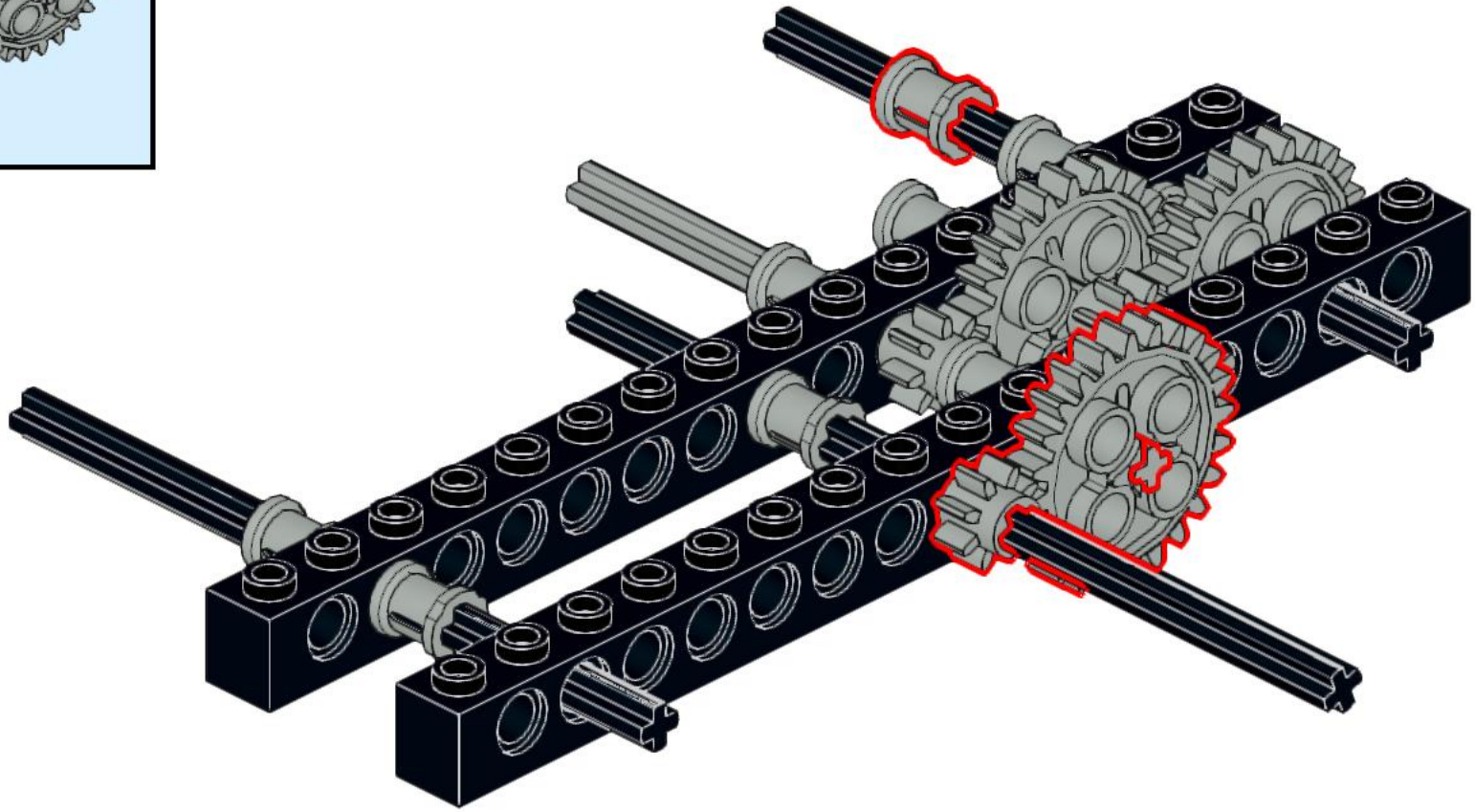

8

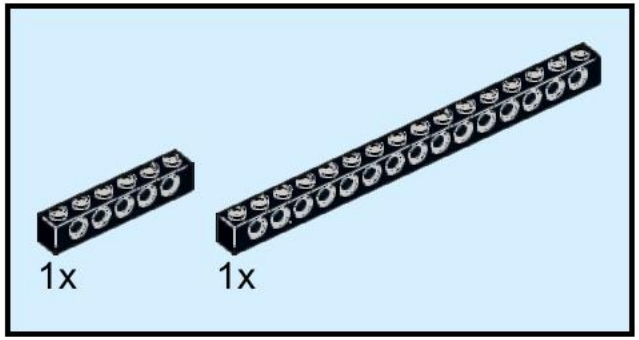

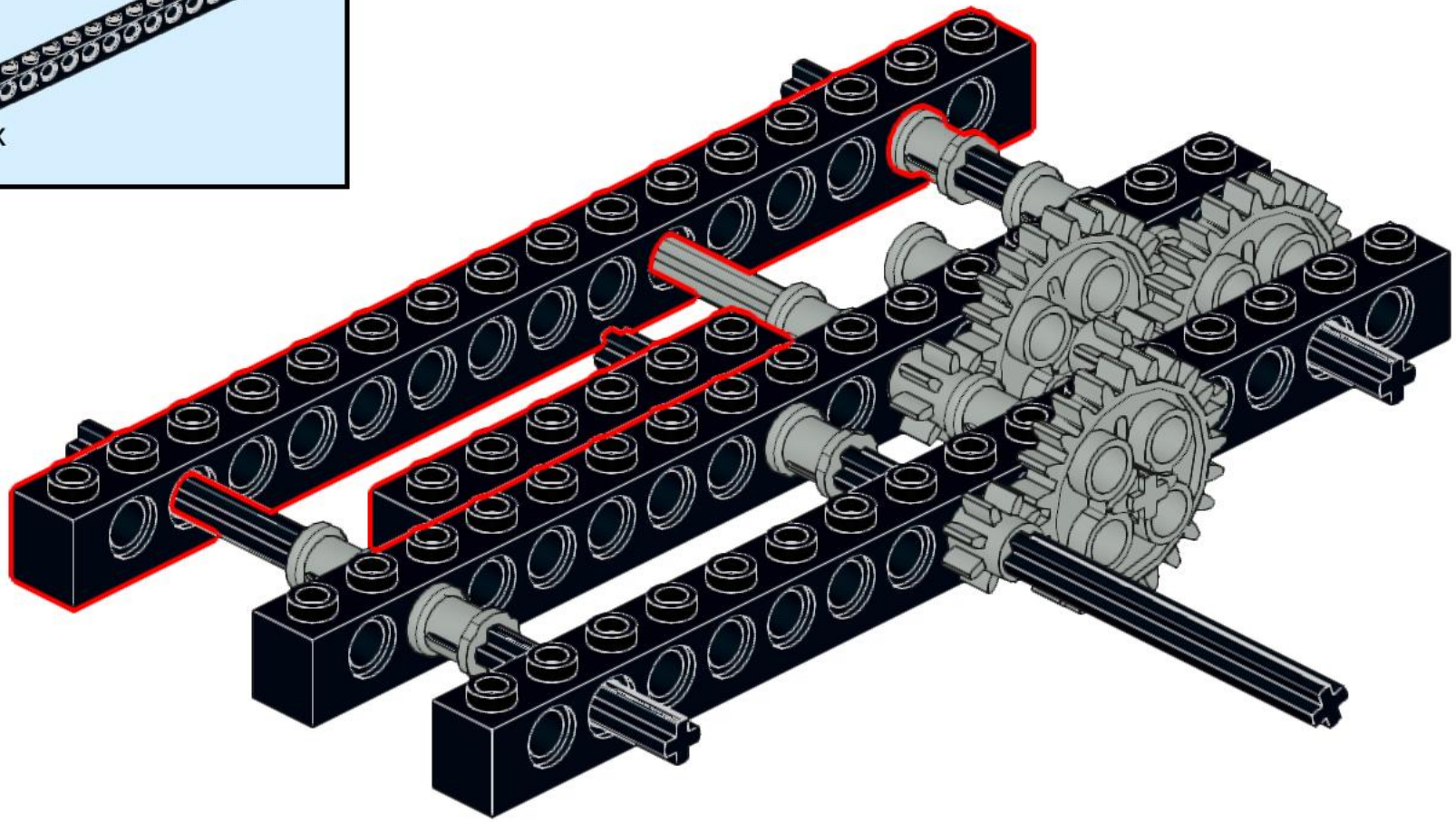

9

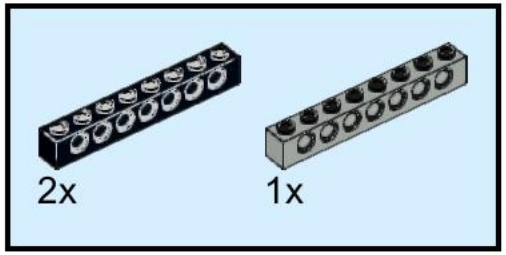

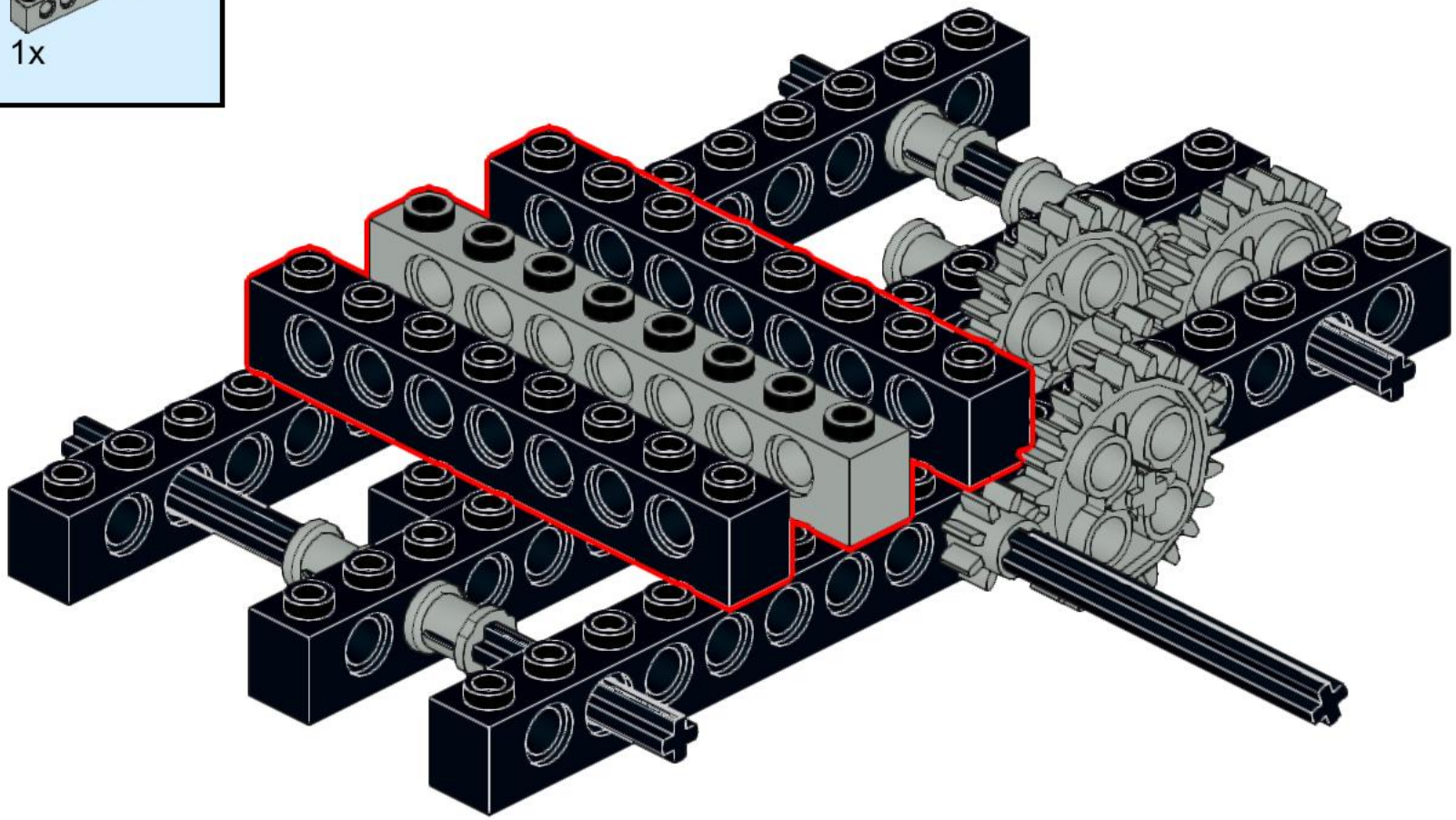

10

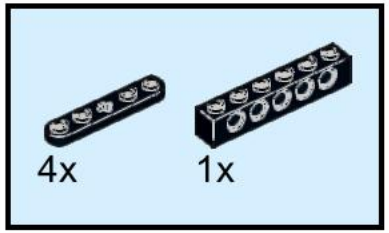

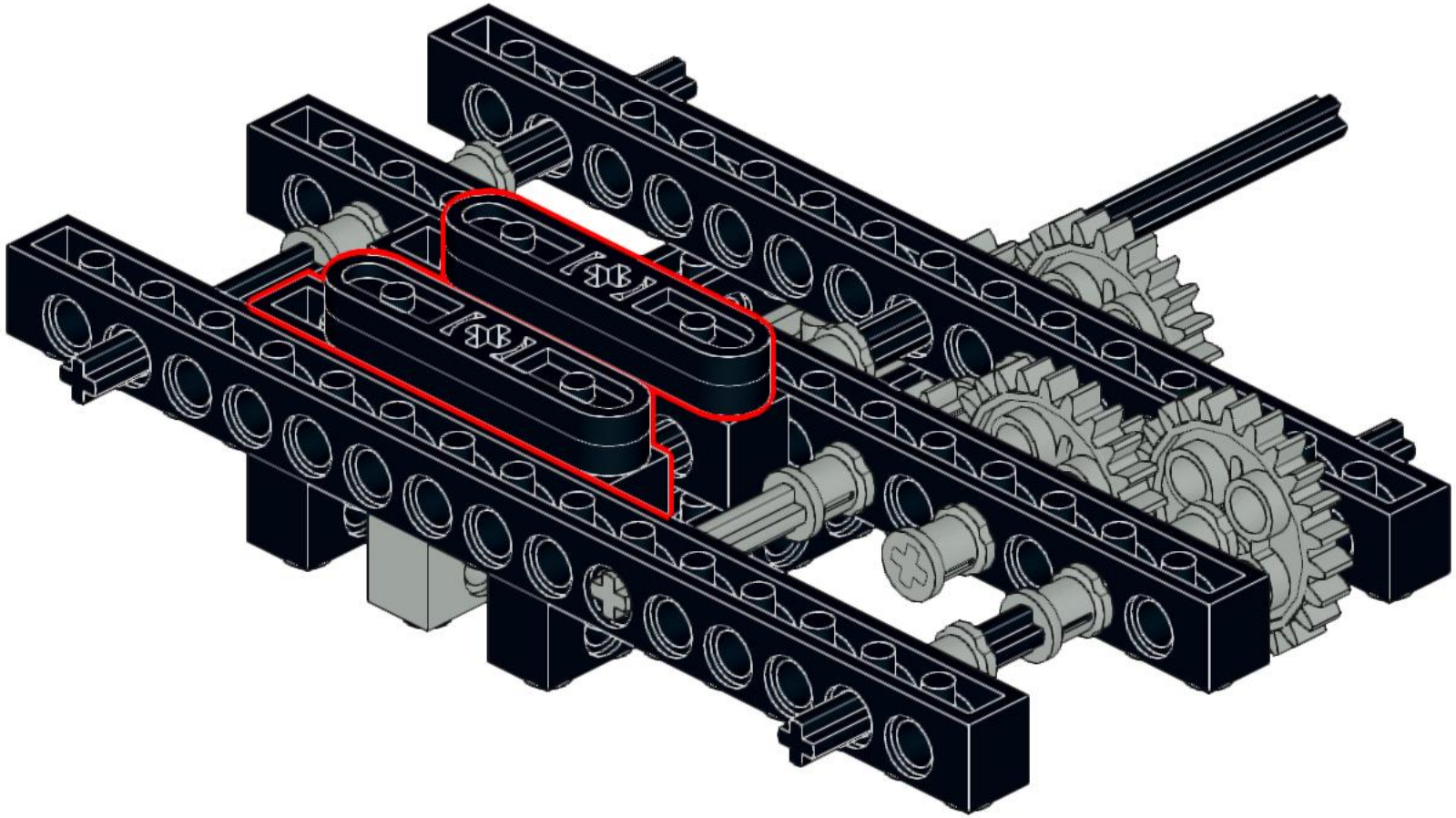

11

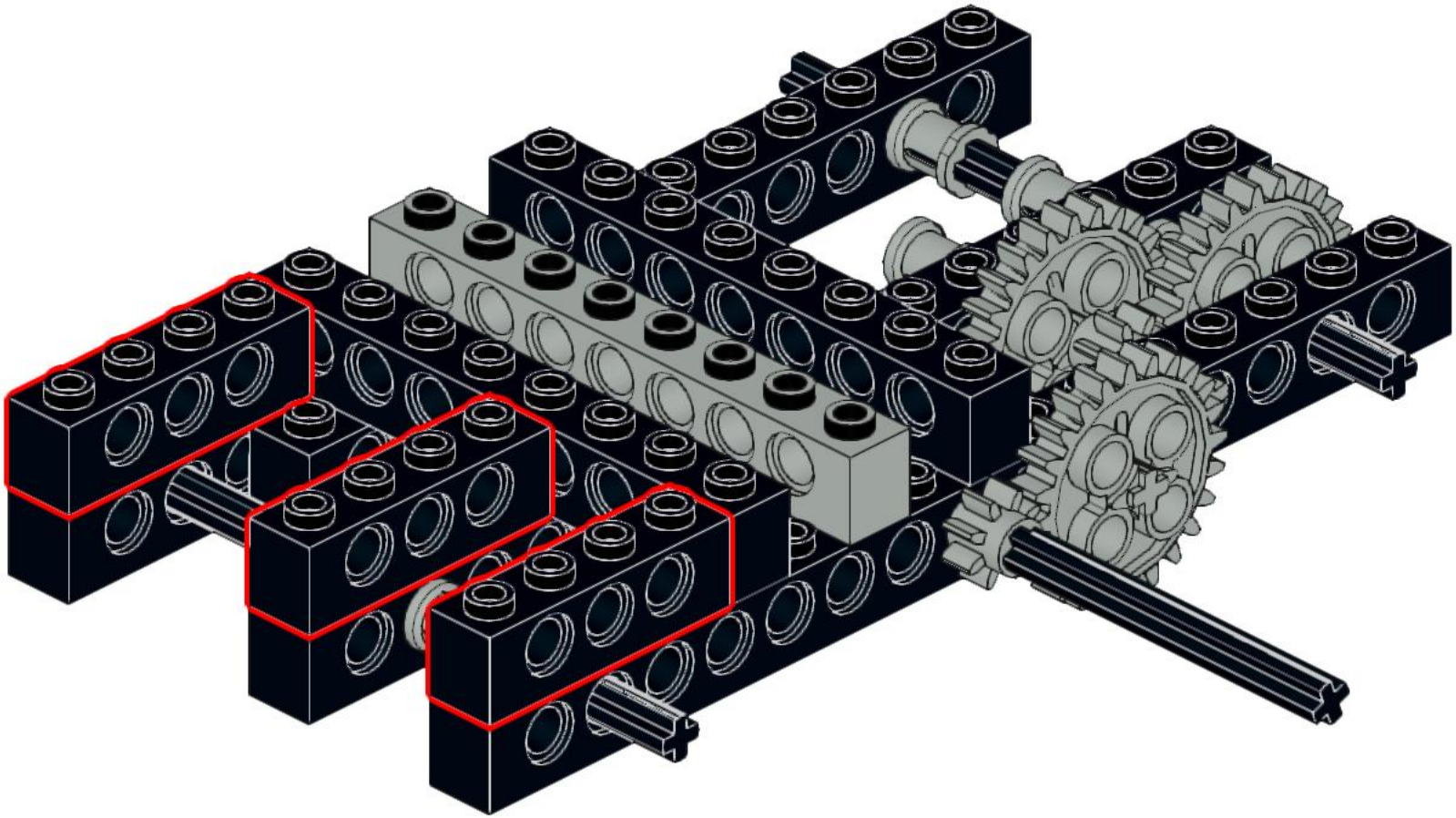

12

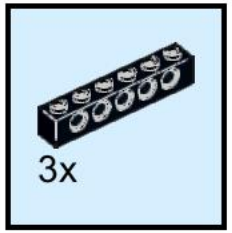

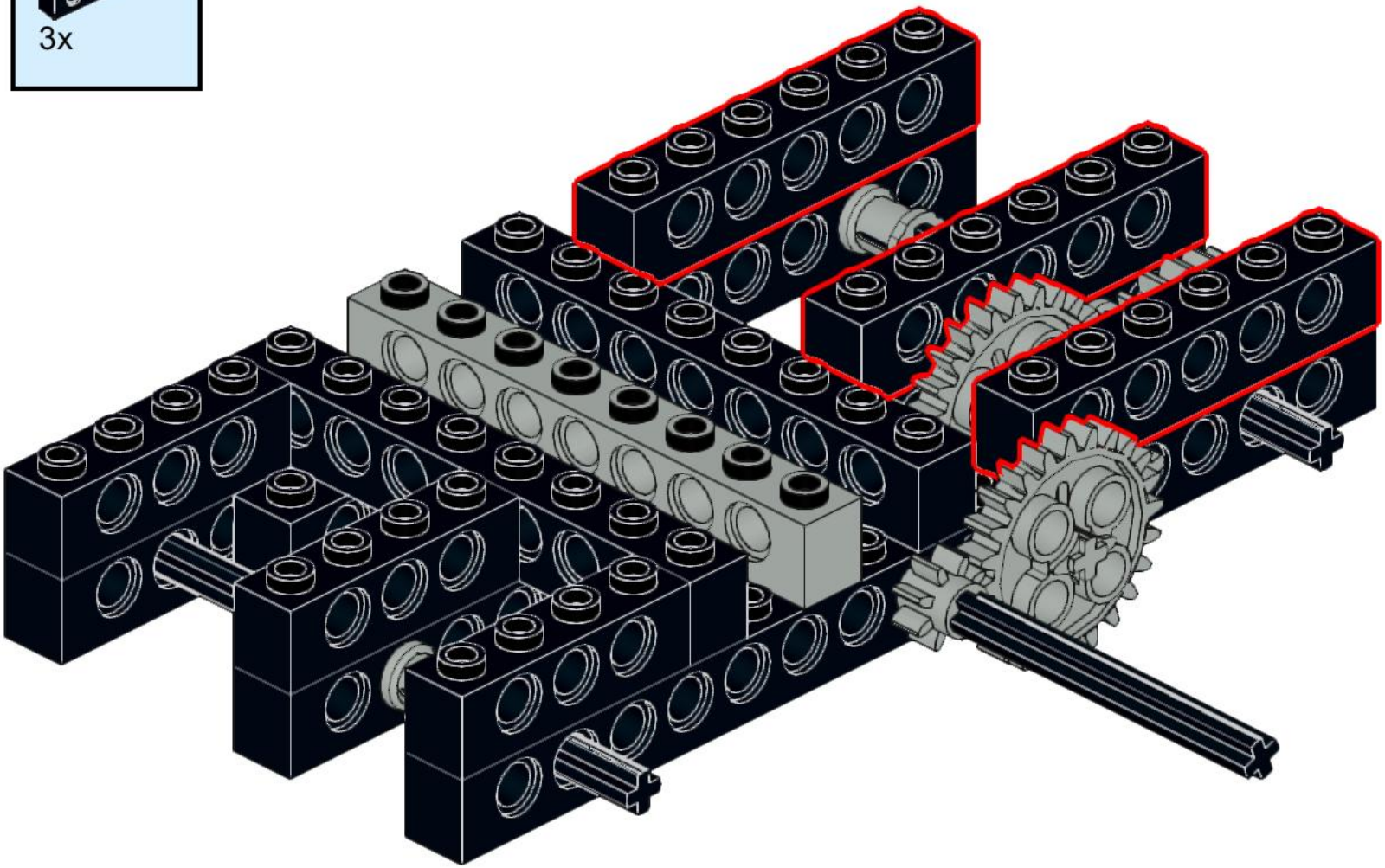

13

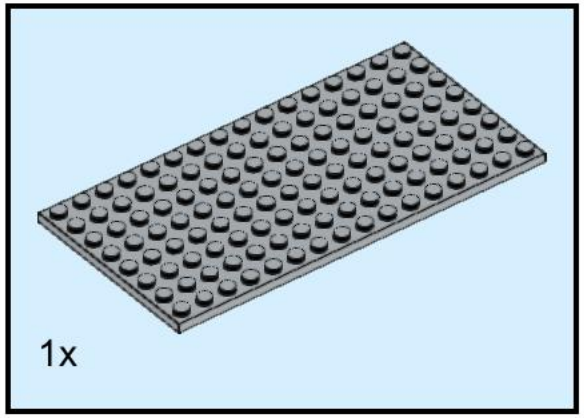

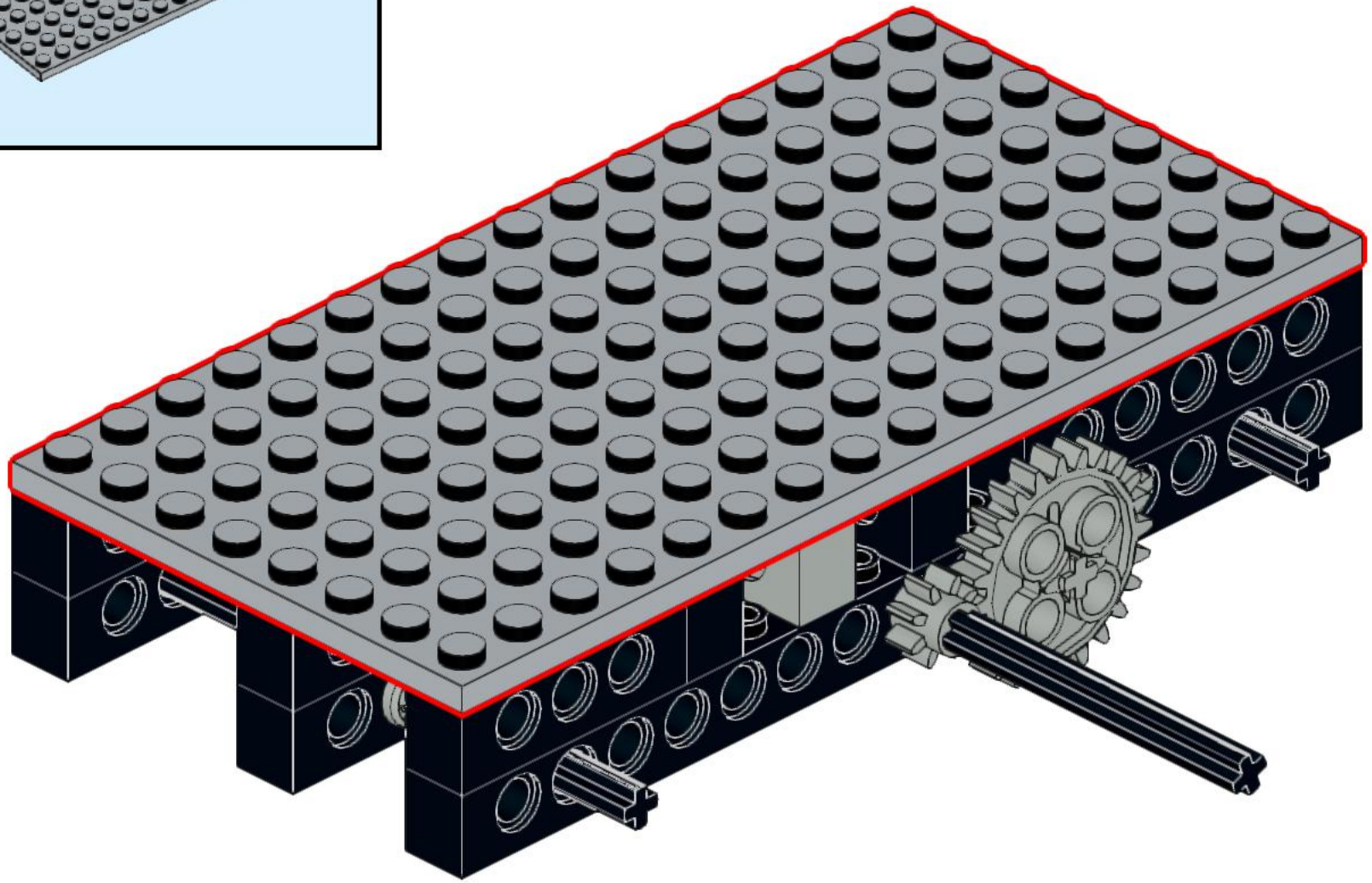

14

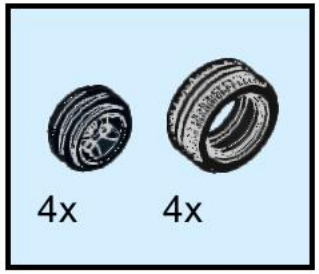

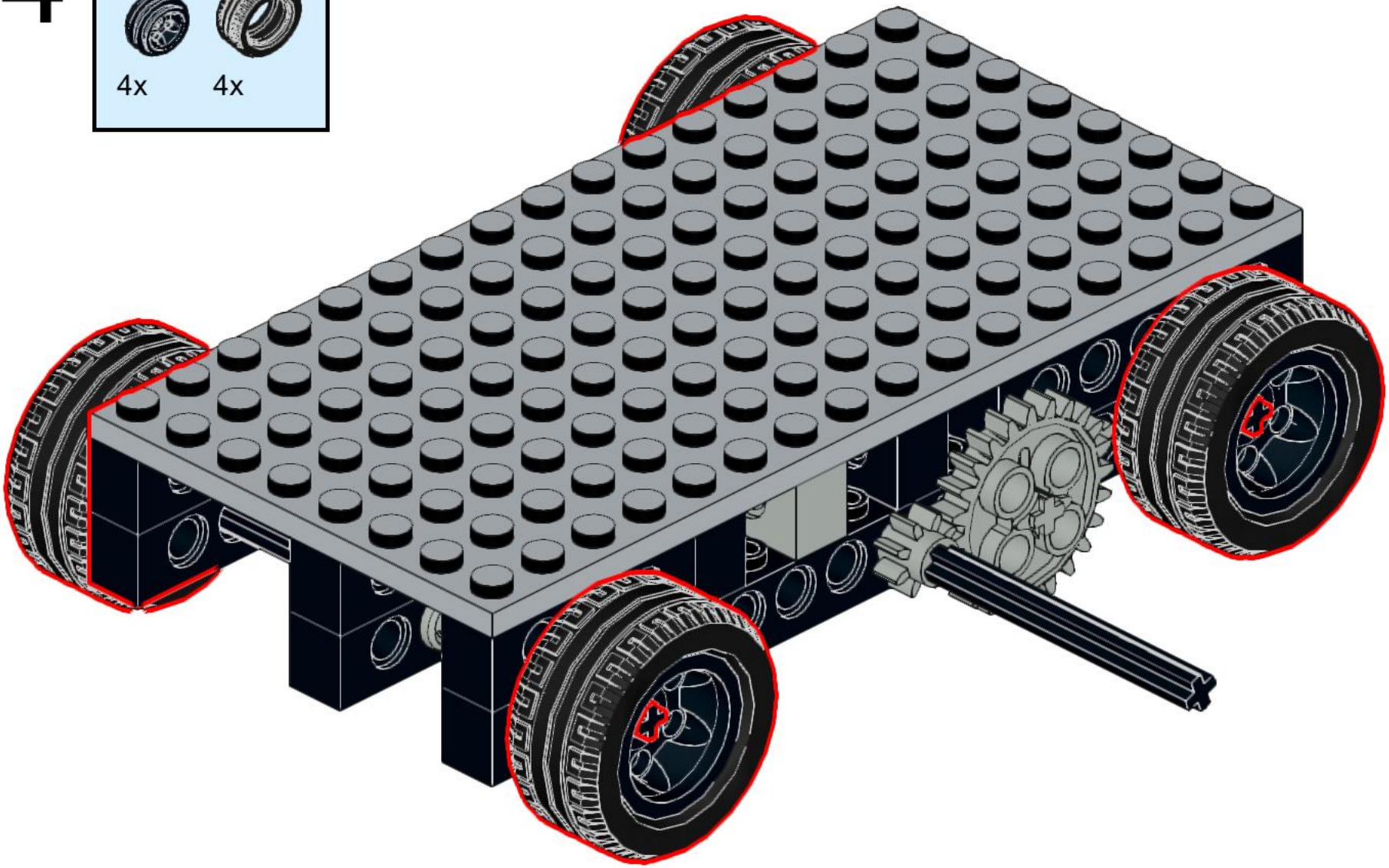

15

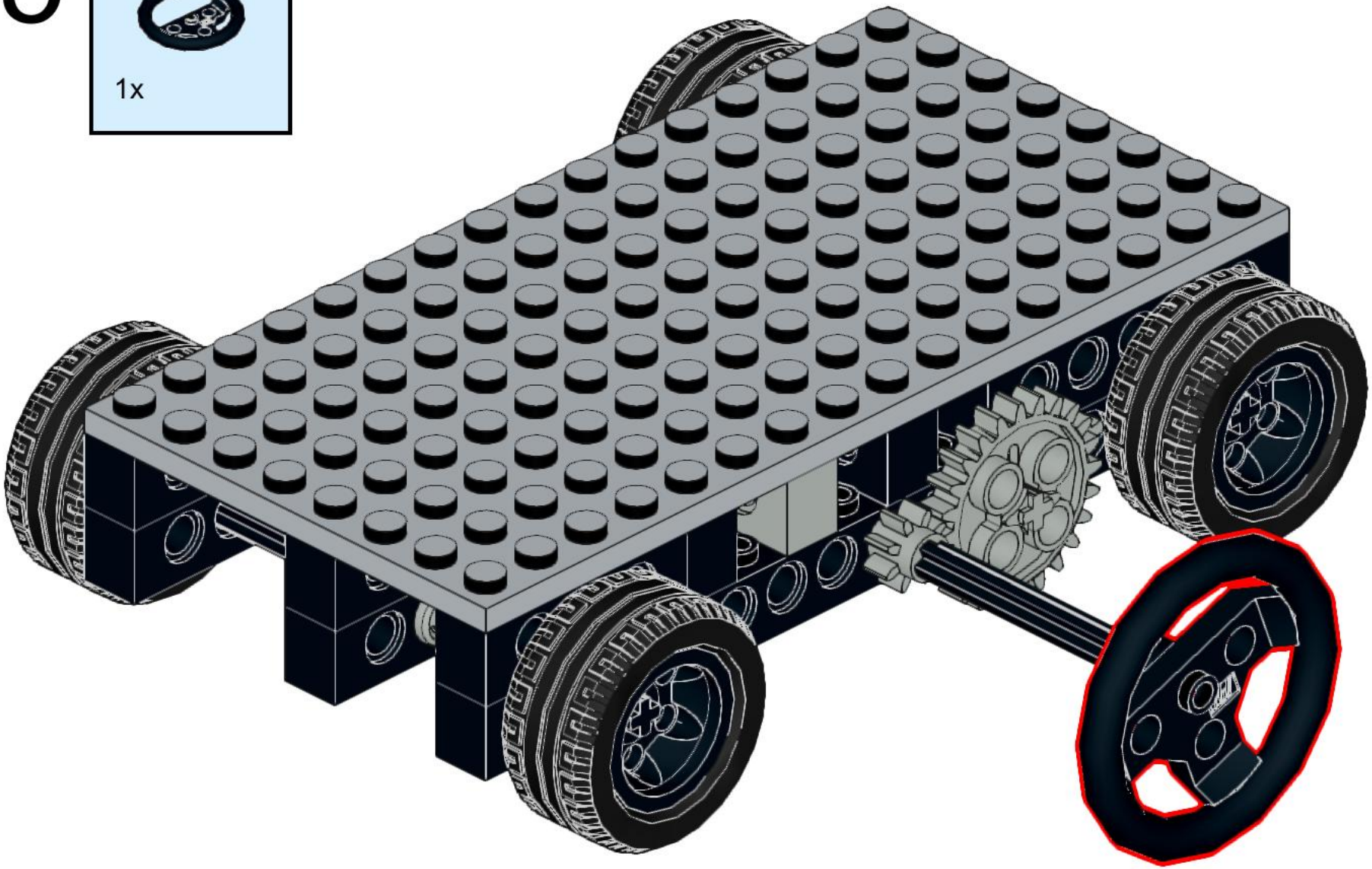

3x
3701, 11

4x
2994, 11

4x
32124, 11

5x
3894, 11

1x
2741, 11

2x
3702, 11

2x
3737, 11

1x
3708, 11

3x
3703, 11

9x
3713, 9

3x
3647, 9

3x
3648, 9

1x
32073, 9

1x
3702, 9

1x
60485, 9

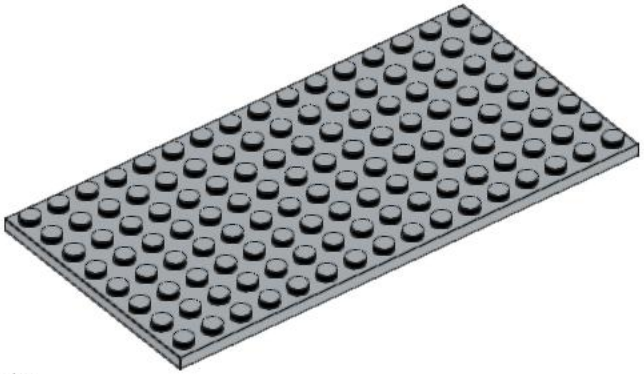
1x
92438, 86

4x
6578, 11